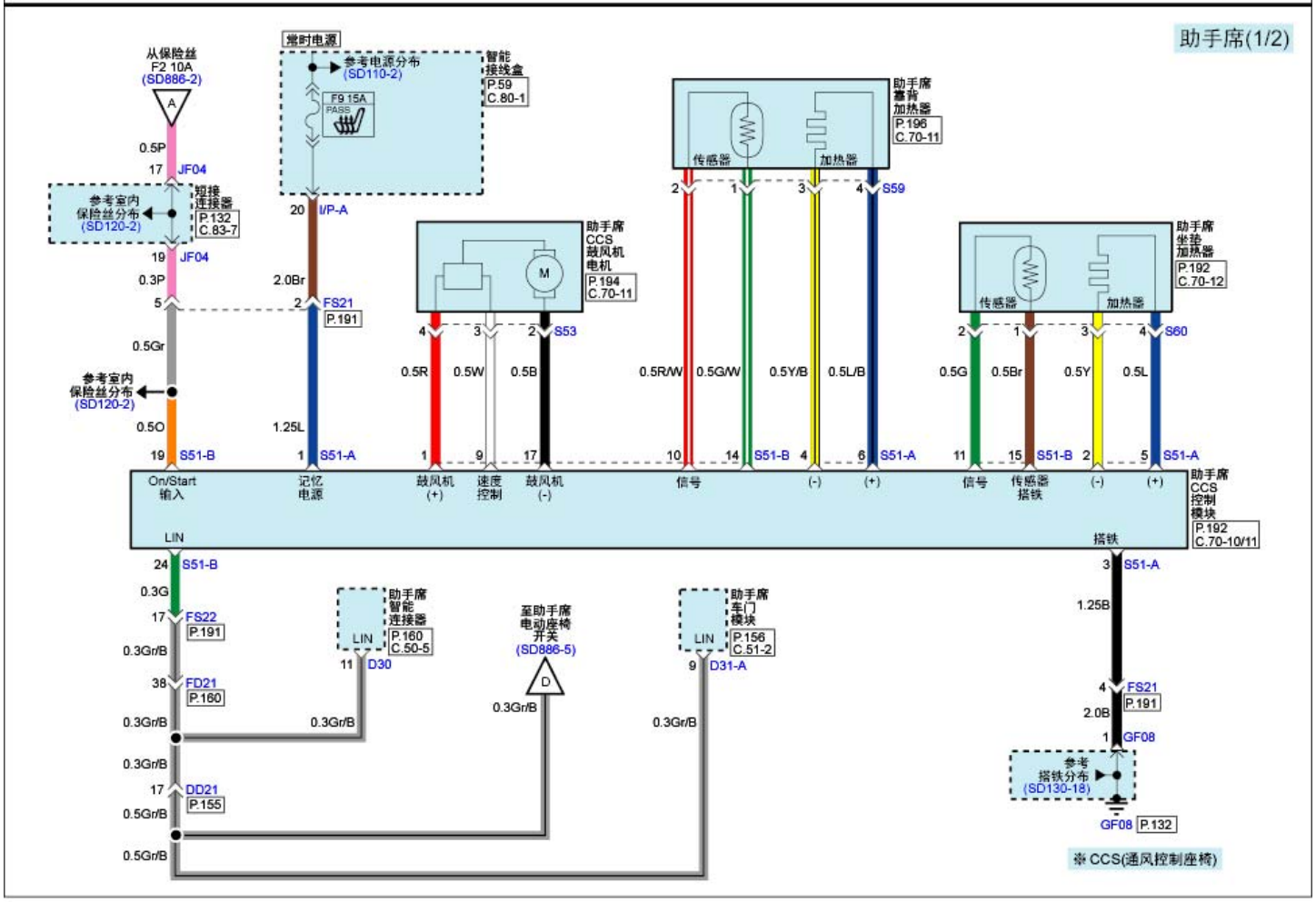通风座椅控制系统(3) SD886-4